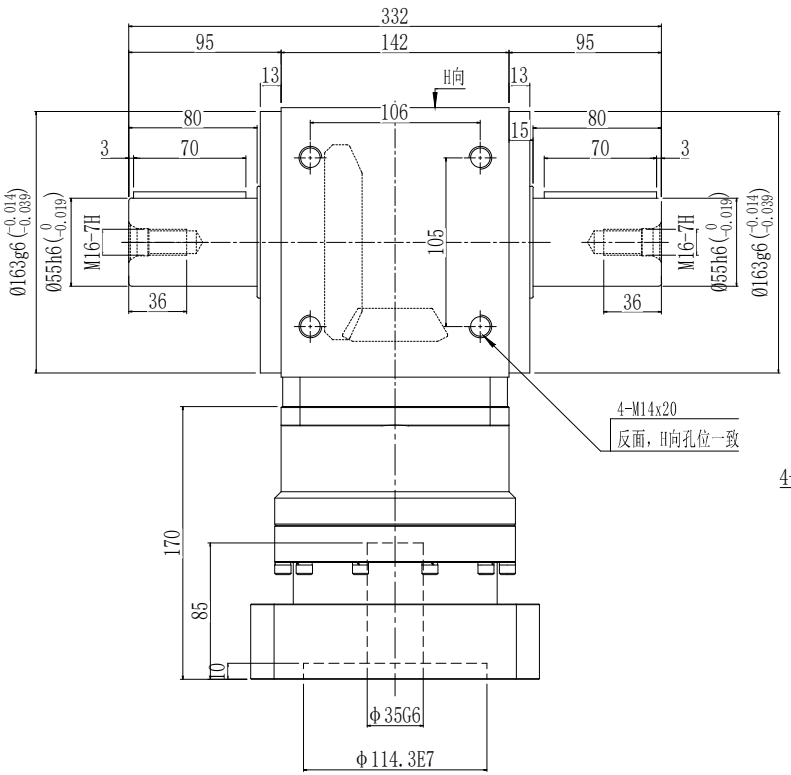

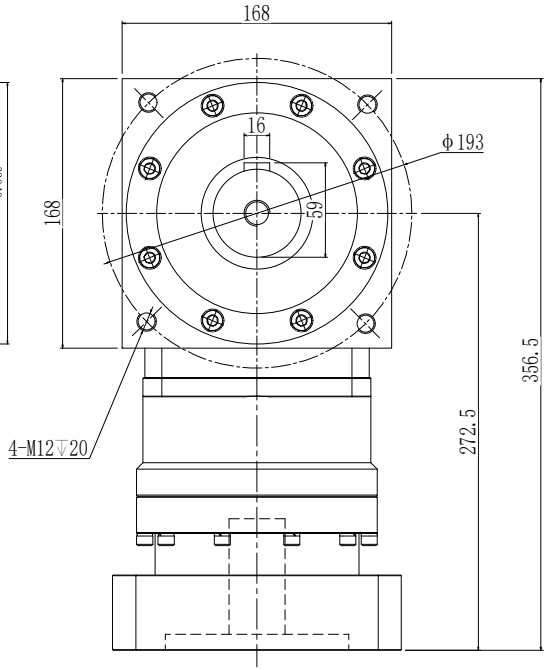

性能参数：

减速比：1:6-20

额定输出力矩：750N.m

最大加速力矩：1.5倍额定扭矩

额定输入转速：3000 rpm

容许径向力：16500 N

容许轴向力：16500 N

回程间隙：≤10 arcmin

使用寿命：＞20000 h

使用温度：-10℃~80℃

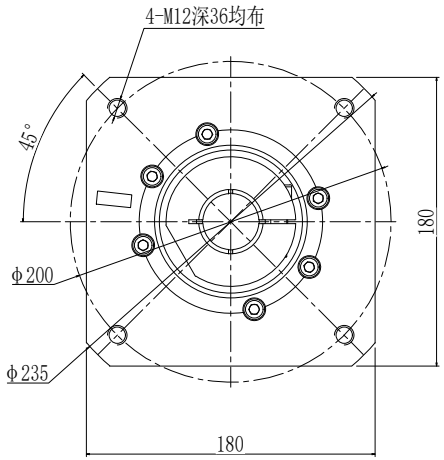

借通用件登记
描　图
校　描
旧底图总号
签　字
日　期

客户签字 Customer's Signature	公司名称 Company name	锋桦传動科技（江苏）有限公司 锋桦传動設備（上海）有限公司 台湾锋桦科技有限公司
	图名 Drawing name	行星减速机Planetary gearbox： AAW165AS-L1-2P
设计 Design： 刘建勇	服务热线 Service hotline	400-8040-668 / QQ:4008040668
复核 Recheck：	網址/邮箱Website/email	www.fht.tw / www.3fgearmotor.com fht@fht.tw / sales@3fgearmotor.com
日期 Date： 2025/01/09	電話/传真Tel./Fax	021-39948832 /021-39948836

J01.1.01.010-01